GRONDGRENDELS - ARRET DE PORTE

Poortvanger.
Arrêt de porte.

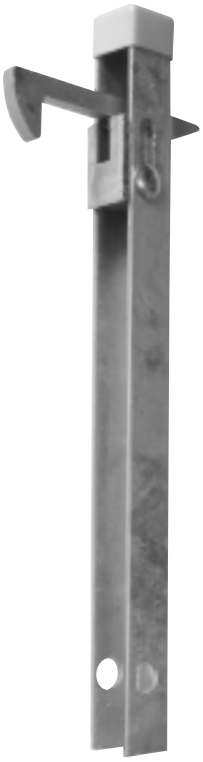

ABL

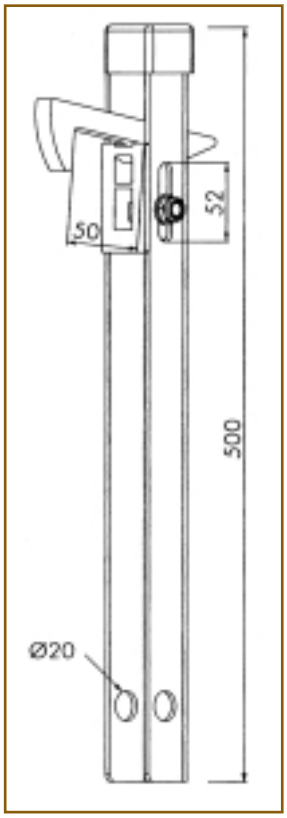

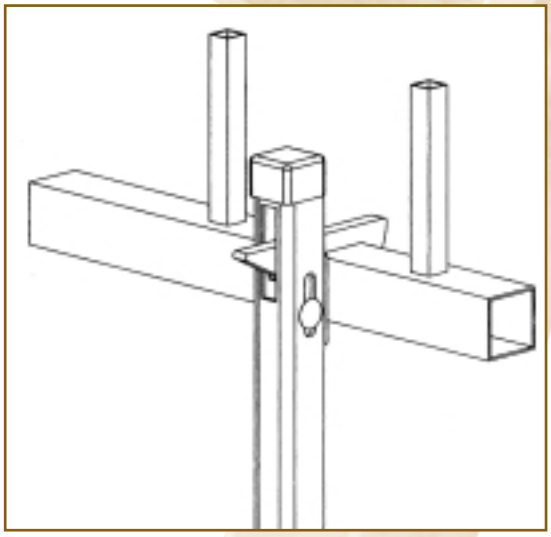

Tuimelelement in aluminium.
Gegalvaniseerd steunstuk, roestvrij stalen bout.

Elément de bascule en aluminium.
Support en acier galvanisé à chaud.
Boulon en acier inoxydable.

ABK

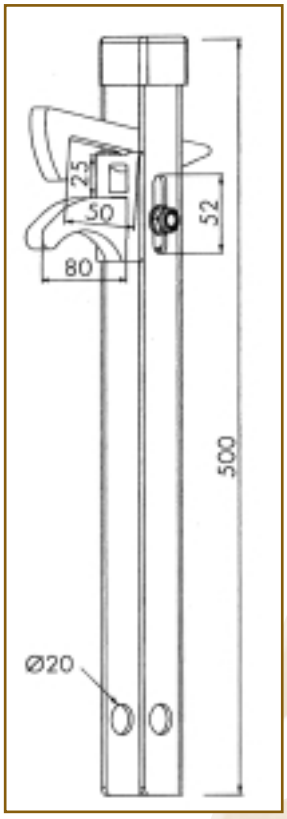

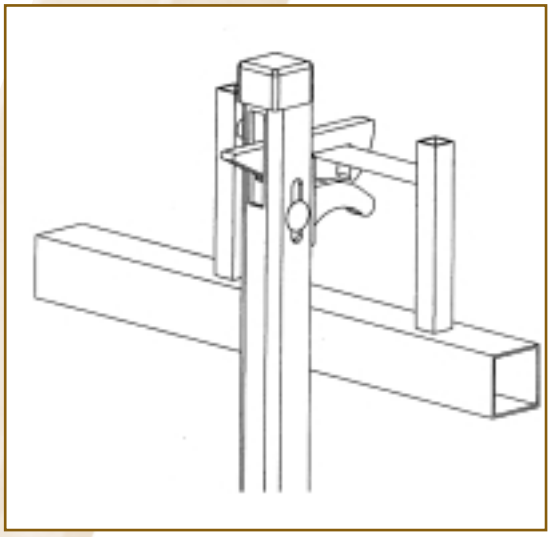

DEKPLAAT, KUNSTSTOF DOPPEN - CACHE-SCELLEMENT, EMBOUTS EN MATIERE SYNTHETIQUE

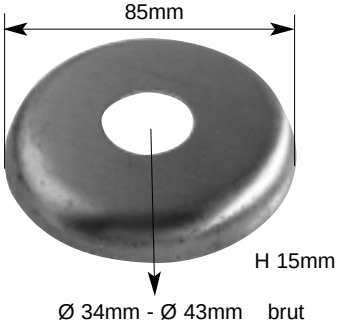

1085B43

Dekplaten in aluminium.
Cache-scellement en aluminium.

VL

VL

GL

DOPPEN IN ZWARTE KUNSTOF (TRP): rond - vierkant - rechthoekig, passend in buizen :
EMBOUTS EN MATIERE SYNTHETIQUE NOIRE (TRP): rond - carré - rectangulaire, rentrant dans tubes :

Art. Nr	mm	Art. Nr	mm
VL 20	20 x 20 x 1,5 à 2mm	GL 21	21,3 (1/2”)
VL 25	25 x 25 x 1,5 à 2mm	GL 27	26,9 (3/4”)
VL 30	30 x 30 x 1,5 à 2mm	GL 34	33,7 (1”)
VL 35	35 x 35 x 1,5 à 2mm	GL 40	40
VL 40	40 x 40 x 1,5 à 2mm	GL 42	42,4 (5/4”)
VL 50	50 x 50 x 1,5 à 2mm	GL 48	48,3 (6/4”)
VL 60	60 x 60 x 1,5 à 2mm	GL 60	60,3 (2”)
VL 80	80 x 80 x 1,5 à 2mm		
VL 100	100 x100 x 1,5 à 2mm		
VL 120	120 x120 x 1,5 à 2mm		
VL 150	150 x150 x 1,5 à 2mm		
VL 25/20	25 x 20 x 1,5 à 2mm		
VL 30/20	30 x 20 x 1,5 à 2mm		
VL 40/20	40 x 20 x 1,5 à 2mm		
VL 40/25	40 x 25 x 1,5 à 2mm		
VL 40/30	40 x 30 x 1,5 à 2mm		
VL 50/25	50 x 25 x 1,5 à 2mm		
VL 50/30	50 x 30 x 1,5 à 2mm		

LEUNINGHOUDER EN SCHIJVEN IN STAAL - DISQUES ET SUPPORT DE MAIN COURANTE EN ACIER

Afdekplaat voor artikel ST442005.
Rosace pour article ST442005.

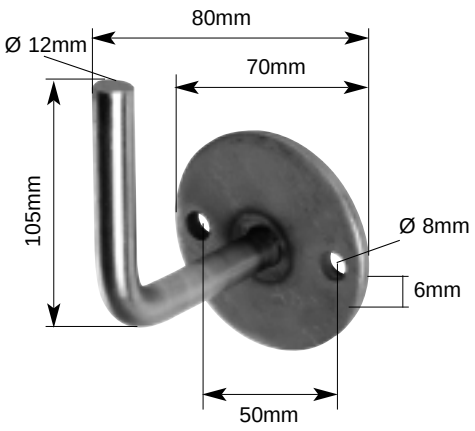

ST442005

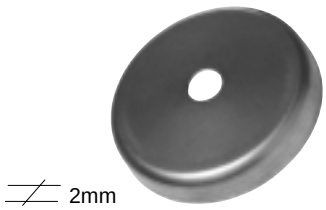

ST412001

Schroefplaatje voor buis 42,4mm, gebogen.
Platine de fixation pour tube 42,4mm, bombé.

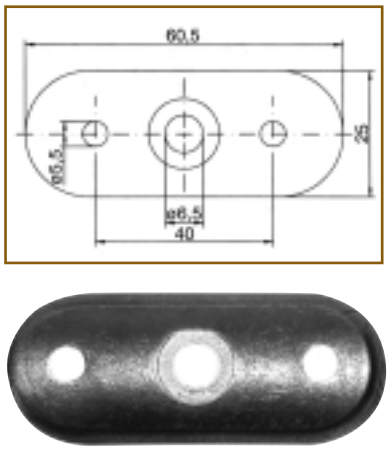

ST442018

NIEUW
NOUVEAU

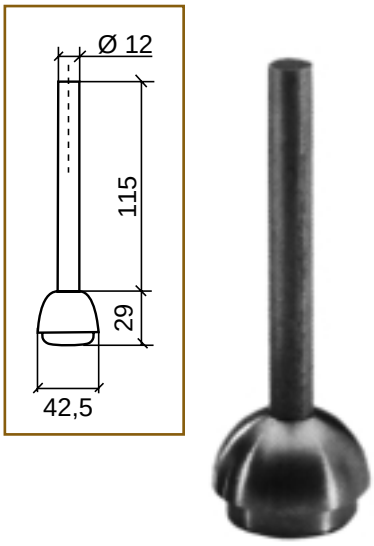

ST442012

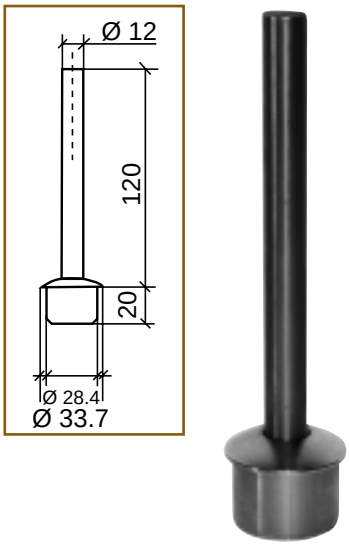

ST433009

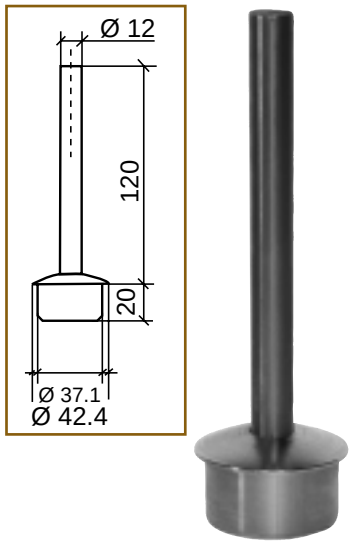

ST442009

Leuninghouder voor buis 42,5mm.
Support de main courante pour tube de 42,5mm.

Leuninghouder voor buis 33,7 x 2,65mm.
Support de main courante pour tube de 33,7 x 2,65mm.

Leuninghouder voor buis 42,4 x 2,65mm.
Support de main courante pour tube de 42,4x 2,65mm.

AFDEKPLATEN EN BUISBODEMS IN STAAL - ROSACE ET FONDS DE TUBES EN ACIER

ST433002

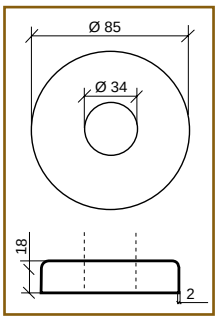

ST442002

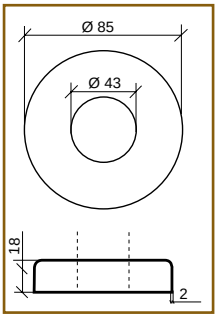

ST442003

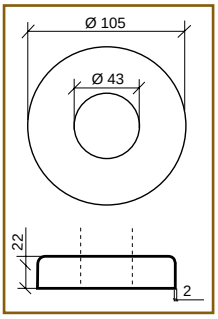

*A*fdekplaten.
*R*osace.

BOD

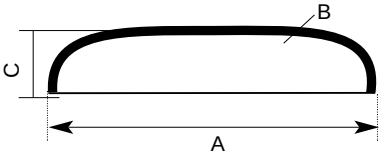

BUISBODEMS *FONDS DE TUBES*			
Art. Nr	A mm	B mm	C mm
BOD 3/4”	26,9mm	2,3mm	12mm
BOD 1”	33,7mm	3,0mm	14mm
BOD 5/4”	42,4mm	2,6mm	15mm
BOD 6/4”	48,3mm	2,6mm	15mm
BOD 2”	60,3mm	2,9mm	25mm
BOD 70	70,0mm	2,9mm	20mm
BOD 2 1/2”	76,1mm	3,2mm	24mm
BOD 3”	88,9mm	3,2mm	25mm
BOD 3 1/2”	101,6mm	3,6mm	25mm
BOD 108	108mm	3,6mm	29mm
BOD 4”	114,3mm	3,6mm	30mm

SCHIJVEN - DISQUES

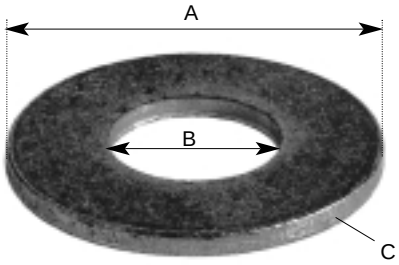

RO

KRONEN *COURONNES*			
Art. Nr	A mm	B mm	C mm
RO75 Ø34x5	75mm	34mm	5mm
RO80 Ø43x5	80mm	43mm	5mm
RO100 Ø49x8	100mm	49mm	5mm
RO200 Ø102x8	200mm	102mm	8mm
RO200 Ø120x8	200mm	120mm	8mm

RO

RO

SCHIJVEN IN ZACHT STAAL *DISQUES EN ACIER DOUX*					
Art. Nr	ø mm	≠ mm	Art. Nr	ø mm	≠ mm
RO 32X3	32mm	3mm	RO 75X3	75mm	3mm
RO 35X2	35mm	2mm	RO 75X4	75mm	4mm
RO 42X3	42mm	3mm	RO 75X5	75mm	5mm
RO 42X5	42mm	5mm	RO 80X5	80mm	5mm
RO 48X3	48mm	3mm	RO 80X8	80mm	8mm
RO 50X4	50mm	4mm	RO 85X5	85mm	5mm
RO 55X3	55mm	3mm	RO 90X5	90mm	5mm
RO 55X4	55mm	4mm	RO 100X5	100mm	5mm
RO 60X3	60mm	3mm	RO 100X8	100mm	8mm
RO 60X4	60mm	4mm	RO 115X3	115mm	3mm
RO 70X3	70mm	3mm	RO 120X3	120mm	3mm
RO 70X4	70mm	4mm	RO 120X8	120mm	8mm
RO 70X5	70mm	5mm	RO 165X6	165mm	6mm
RO 70X8	70mm	8mm	RO 200X8	200mm	8mm

BOLLEN - SCHIJVEN - BOULES - DISQUES

GBE

RONDE MASSIEVE BOLLEN *BOULES MASSIVES EN FER FORGE*			
Art. Nr	Ø mm	Art. Nr	Ø mm
GBE 20	20mm	GBE 60	60mm
GBE 25	25mm	GBE 70	70mm
GBE 30	30mm	GBE 80	80mm
GBE 35	35mm	GBE 90	90mm
GBE 40	40mm	GBE 100	100mm
GBE 50	50mm		

DBO

DOORBOORDE BOLLEN *BOULES PERCEES*					
Art. Nr *Art. Nr*	Ø mm	boring mm *forure*	Art. Nr *Art. Nr*	Ø mm	boring mm *forure*
DBO 10	10mm	6mm	DBO 22	22mm	6mm
DBO 13	13mm	6mm	DBO 25	25mm	6mm
DBO 16	16mm	6mm	DBO 30	30mm	8mm
DBO 19	19mm	6mm	DBO 35	35mm	10mm

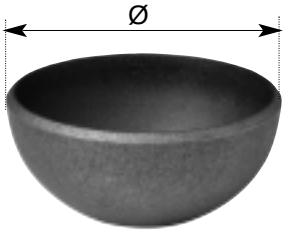

DS

HALVE HOLLE STALEN BOLLEN *DEMI-SPHERES EN TÔLE D'ACIER*			
Art. Nr *Art. Nr*	Ø mm	Art. Nr *Art. Nr*	Ø mm
DS 27	26,9x2,5mm	DS 76	76,1x2,5mm
DS 33	33,7x2,5mm	DS 89	88,9x2,5mm
DS 42	42,4x2,5mm	DS 101	101,6x3mm
DS 48	48,3x2,5mm	DS 153	153x3mm
DS 60	60,3x2,5mm	DS 203	203x3mm

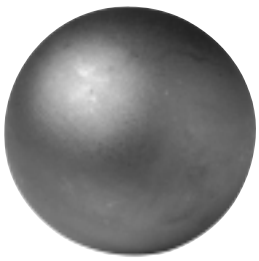

SPM

HELE HOLLE STALEN BOLLEN, GELAST EN GESLEPEN *SPHERES EN TÔLE D'ACIER, SOUDEES ET PONCEES*			
Art. Nr *Art. Nr*	Ø mm	Art. Nr *Art. Nr*	Ø mm
SPM 27	26,9x2,5mm	SPM 76	76,1x2,5mm
SPM 33	33,7x2,5mm	SPM 89	88,9x2,5mm
SPM 42	42,4x2,5mm	SPM 101	101,6x3mm
SPM 48	48,3x2,5mm	SPM 153	153x3mm
SPM 60	60,3x2,5mm	SPM 203	203x3mm

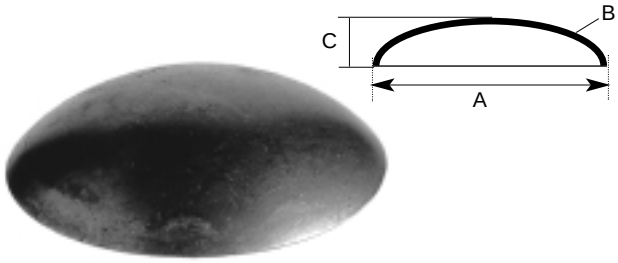

BS

DOORGEZETTE SCHIJVEN *DISQUES REPOUSES*			
Art. Nr	A mm	B mm	C mm
BS 61BIS	61mm	1,2mm	9mm
BS 70	70mm	1,2mm	7mm
BS 95	95mm	1,5mm	18mm
BS 113	113mm	3mm	25mm
BS 122	122mm	1,5mm	30mm

POORTSTOP - BUTEE ZINGUEE

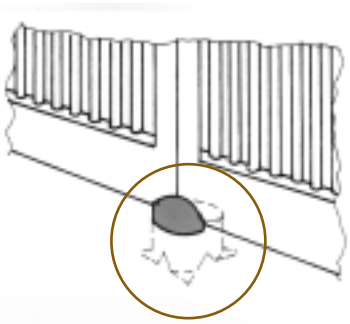

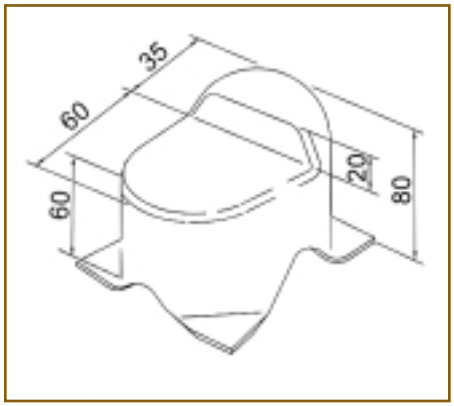

Poortstop verzinkt.
Butée zinguée.

NO146

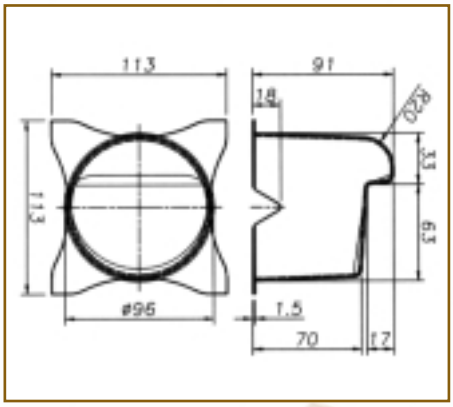

Poortstop in inox.
Butée en inoxydable.

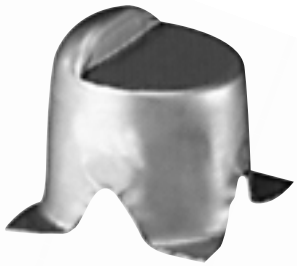

170inox

Poortvastzetter verzinkt, met RVS veer.
Arrêtoir de portail, zingué, avec ressort en acier inoxydable.

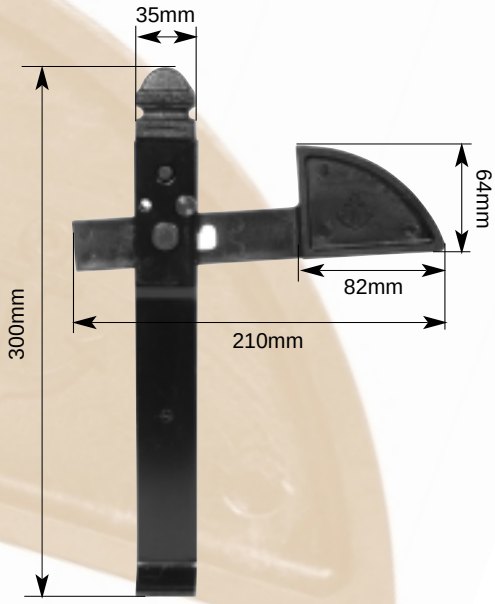

AR5

POORTSTOP - BUTEE ZINGUEE

Poortstop in aluminium.
Boutoir en aluminium.

363

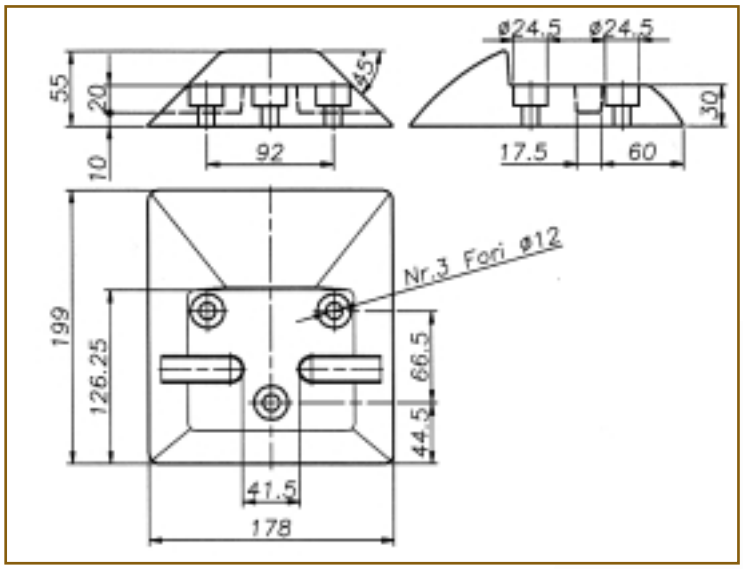

Poortstop verzinkt.
Butée zinguée.

F40P

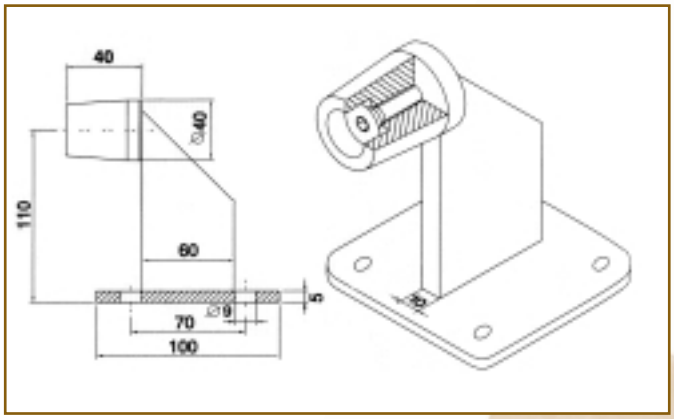

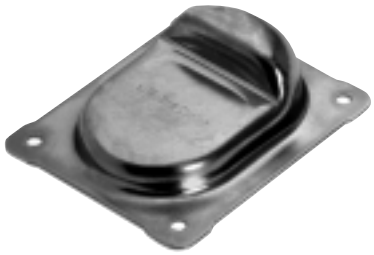

F105BP

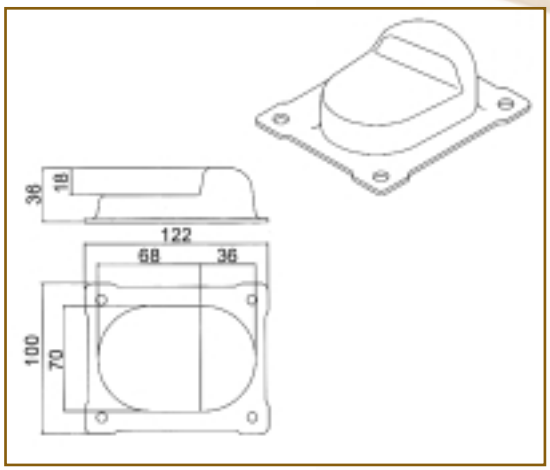

GRONDGRENDELS - ARRET DE PORTE

Grondgrendel verstelbaar in de hoogte 100mm.
Verrou de sol. Réglable en hauteur 100mm.

VSF

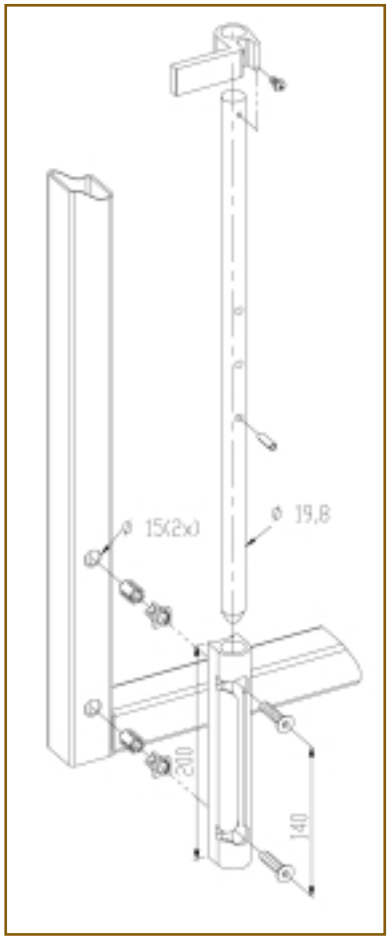

As in DACROMET®LC staal.
Heel eenvoudig te monteren achteraf.
Tige en DACROMET®LC acier.
Montage très facile sur portail existant.

Beschikbaar in volgende RAL-kleuren:
Disponible en plusieurs coloris:

6005	6009	9005	9010

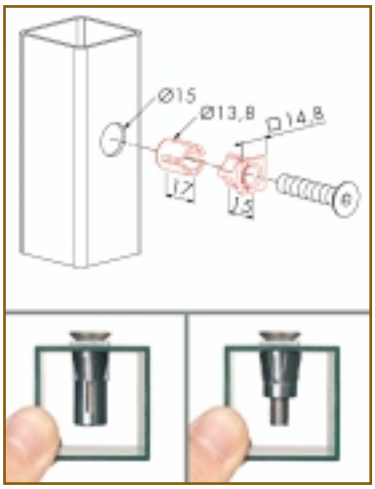

Grondgrendel verstelbaar in de hoogte. Verzinkt.
Verrou de sol. Réglable en hauteur. Galvanisé.

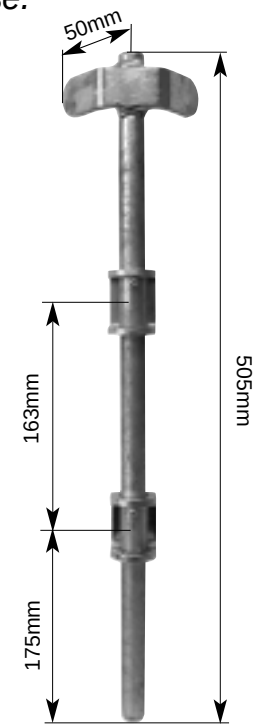

SP719

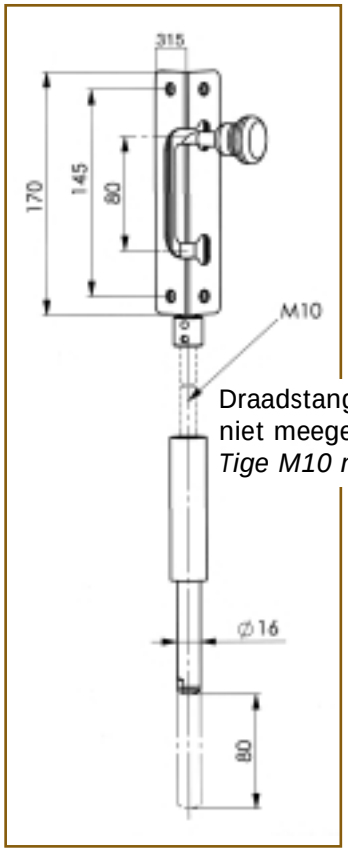

Draadstang M10
niet meegeleverd.
Tige M10 non livrée.

151MI

HOEKVERSTEVIGERS - RENFORTS D'ANGLES

Hoekverstevigers.
Renforts d'angles.

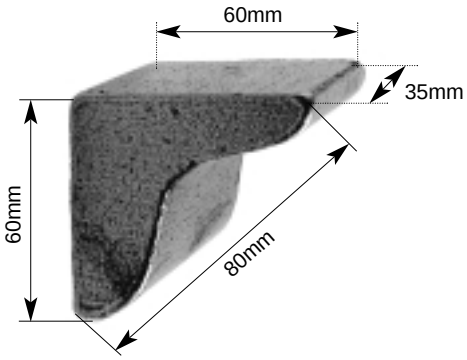

HV35X60

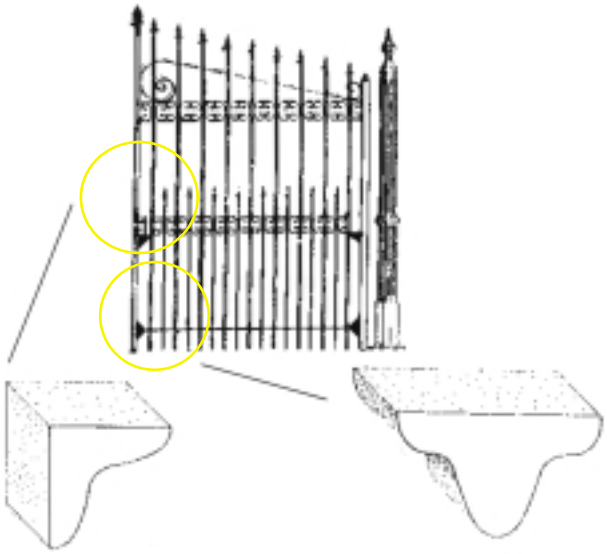

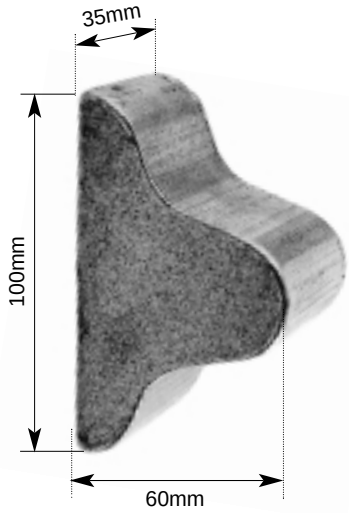

HVD35X100

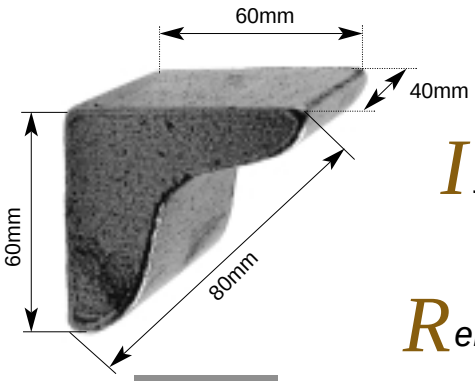

HV40X60

Ijzeren verbindingshoek om de profielen te verbinden d.m.v. lassen.
Renfort d'angle en fer, à souder.

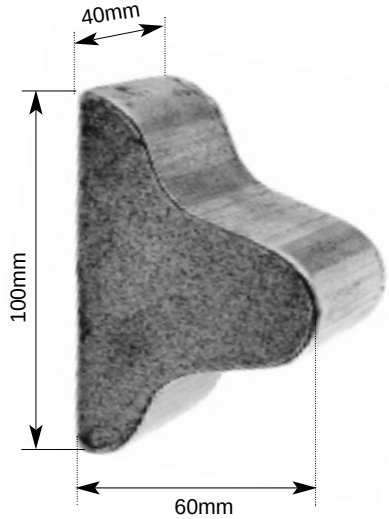

HVD40X100

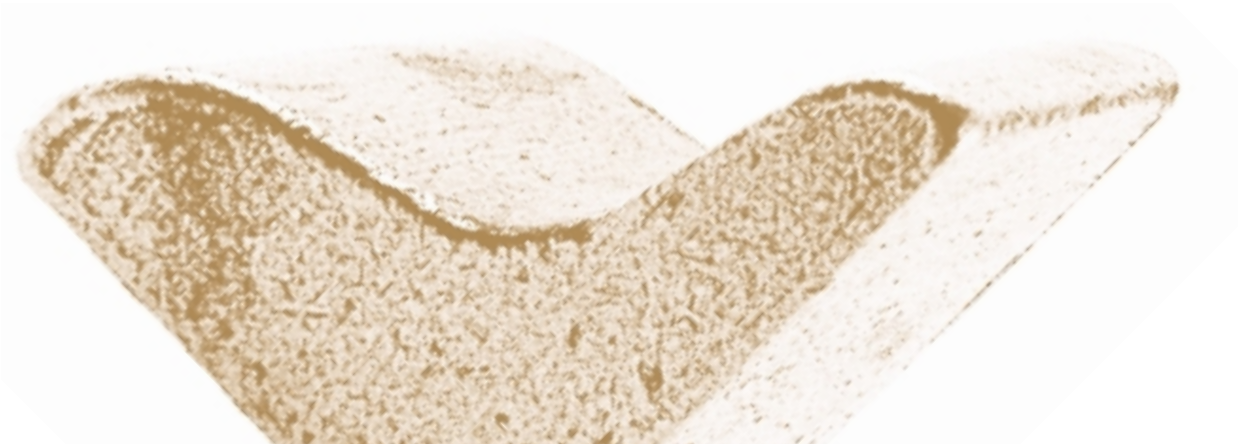

RINGEN - CERCLES

Warm gesmede ronde ringen. Niet gelast.
Cercles formés à chaud. Non soudés.

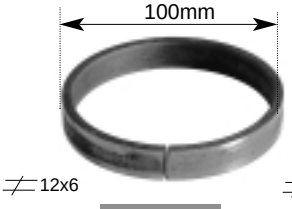

CR101

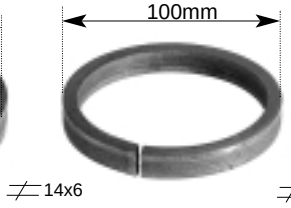

CR102

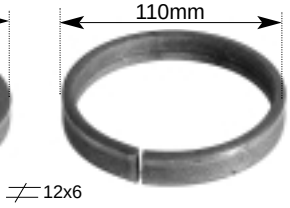

CR111

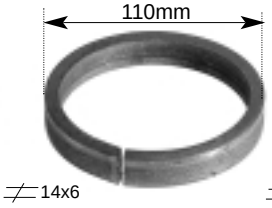

CR112

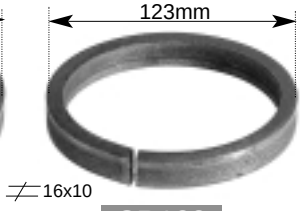

CR123

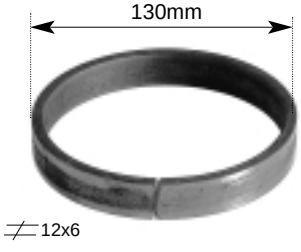

CR131

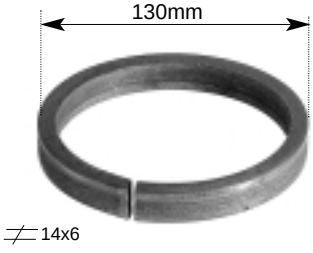

CR132

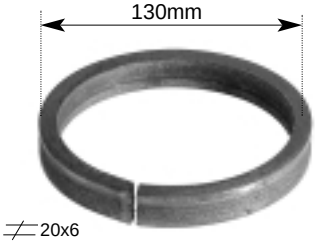

CR133

CR134

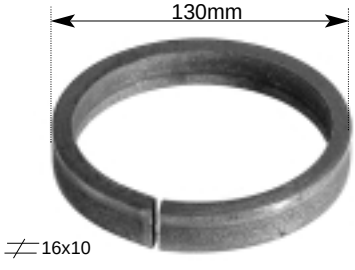

CR135

Warm gesmede ovale ringen. Niet gelast.
Ovales formés à chaud. Non soudés.

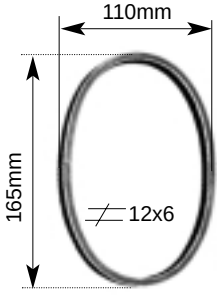

OV111

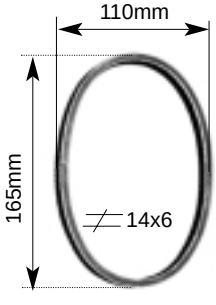

OV112

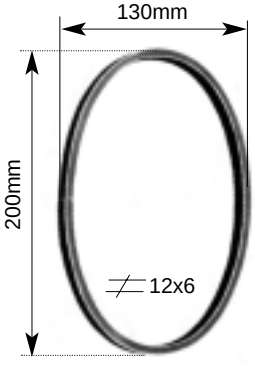

OV131

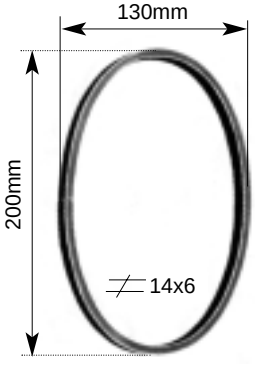

OV132

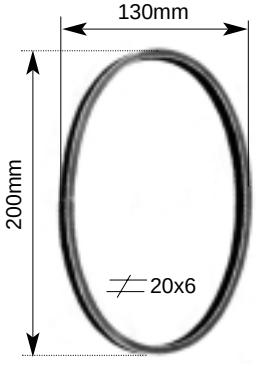

OV133

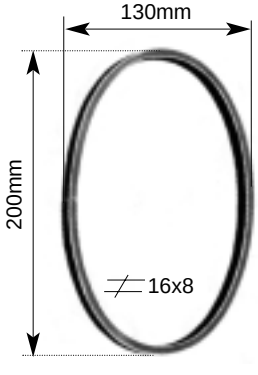

OV134

TORSEN - TORSADES

Warm gesmede torsen.
Torsades forgées à chaud.

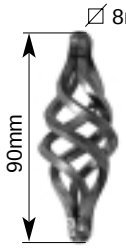

159/1

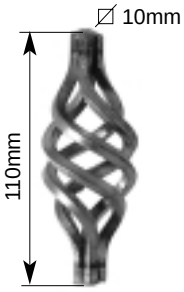

159/2

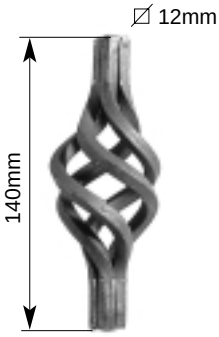

159/3

159/4

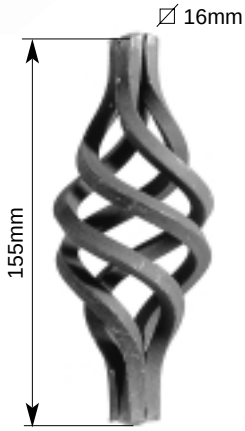

159/5

159/6

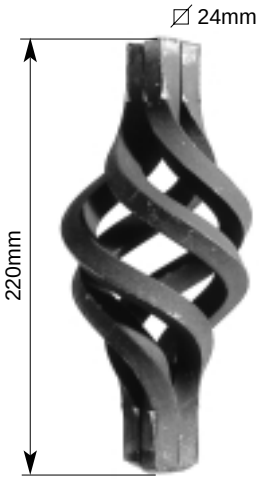

159/7

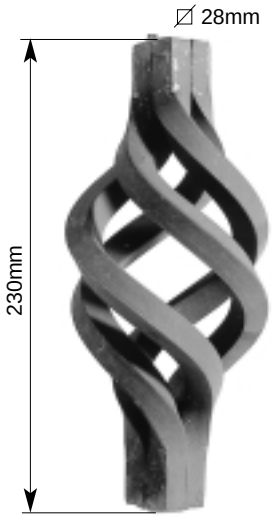

159/8

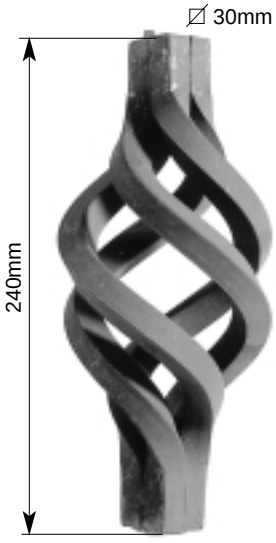

159/9

KRULLEN - VOLUTES

Warm uitgesmede krullen.
Volutes forgées à chaud.

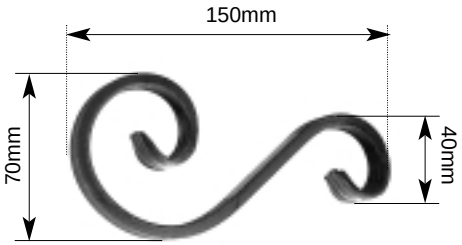

S150/12X6

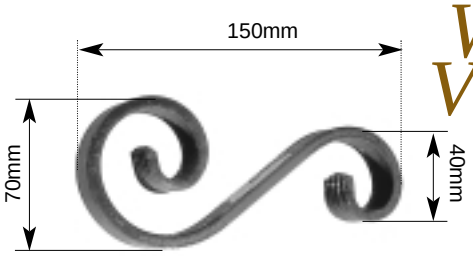

S150/20X6

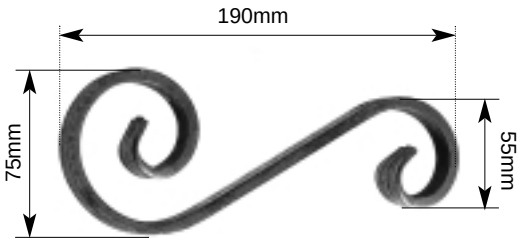

S190/12X6

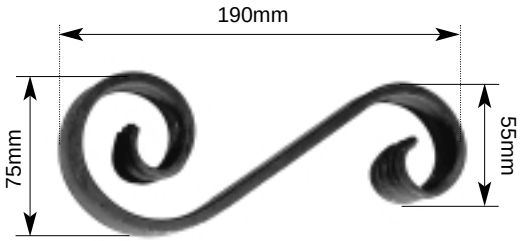

S190/20X6

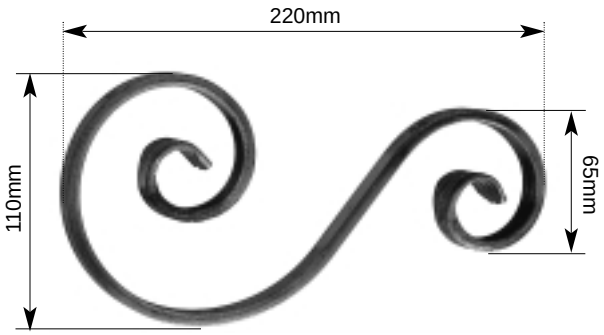

S220/12X6

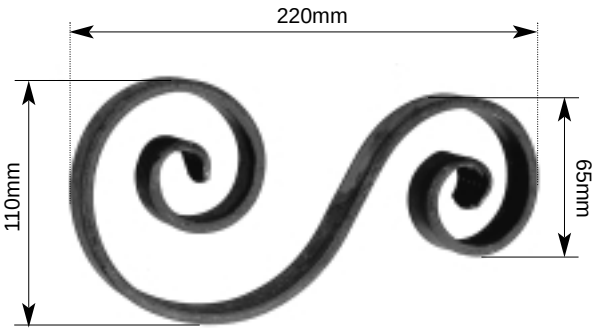

S220/20X6

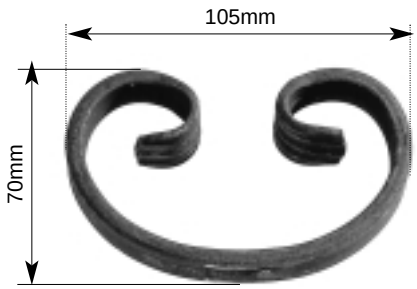

C105/12X6

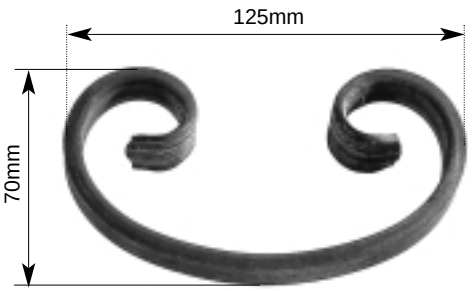

C125/12X6

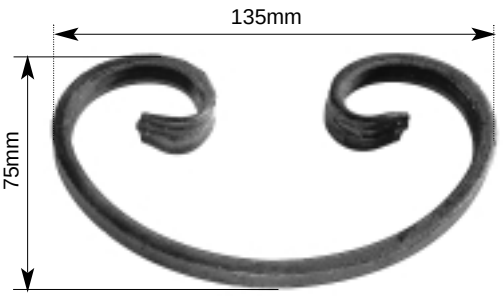

C135/12X6

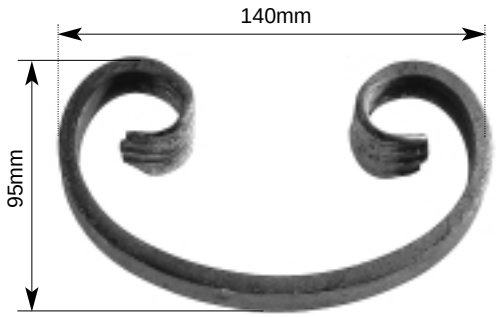

C140/12X6

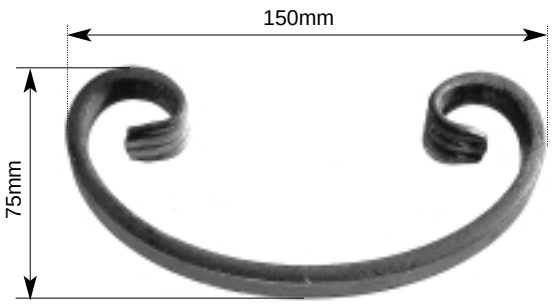

C150/12X6

KRULLEN - VOLUTES

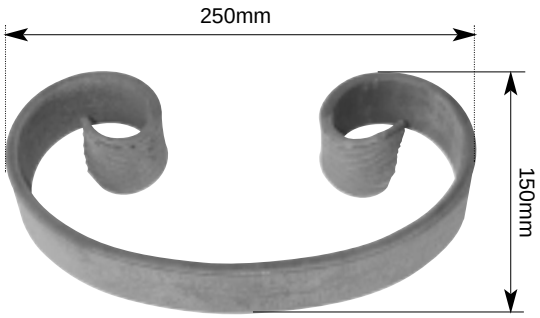

TRC40X8

Plat 40x8

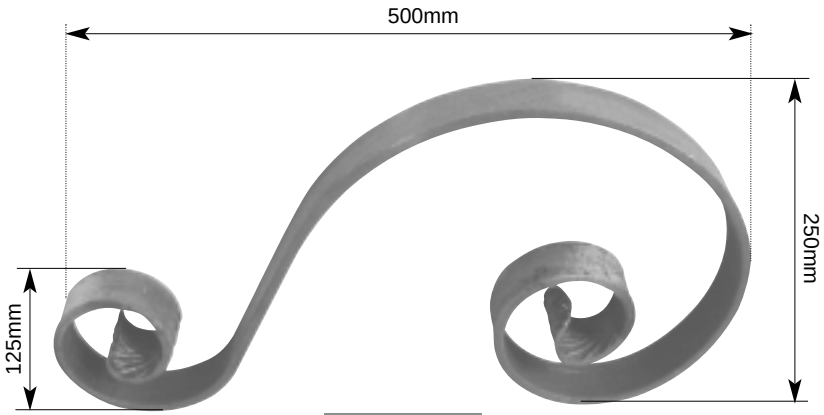

TRF40X8

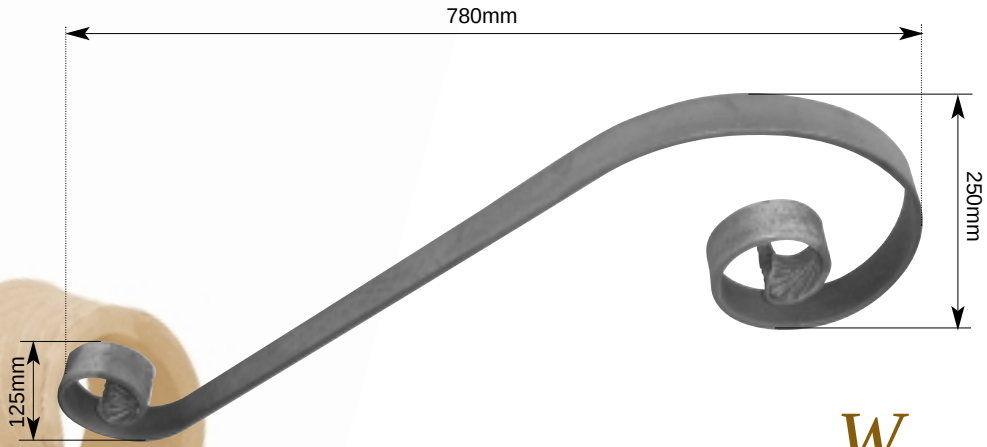

TRE40X8

Warm uitgesmede krullen.
Volutes forgées à chaud.

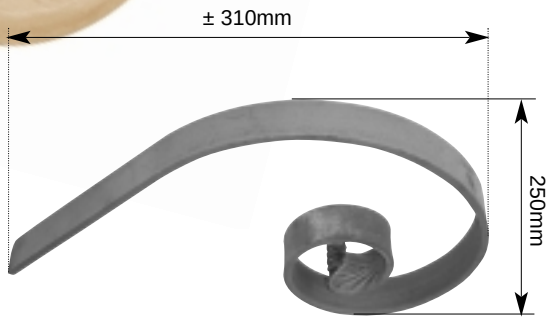

TRH40X8

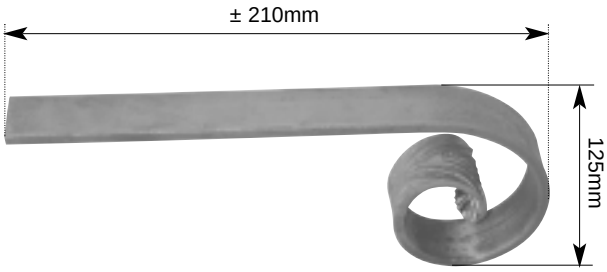

TRG40X8

TREKKERS - TIRANTS

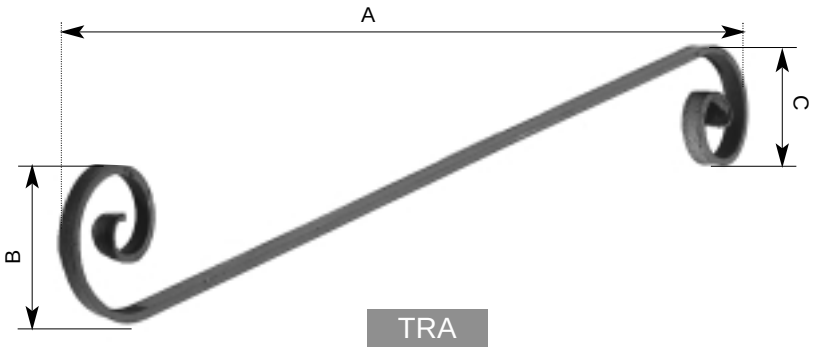

TRA

Art. Nr	PLAT	A	B	C
TRA 40x8	▭ 40x8	1150mm	140mm	140mm
TRA 35x10	▭ 35x10	1150mm	140mm	140mm

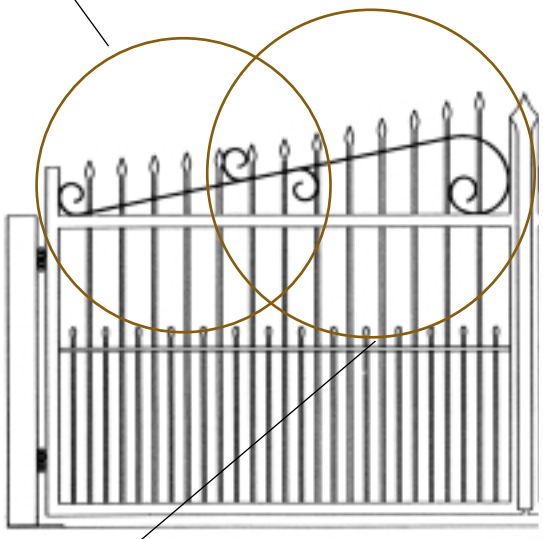

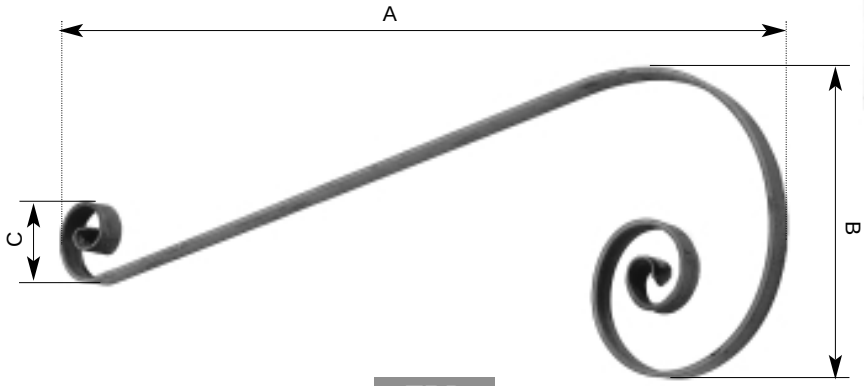

TRB

Art. Nr	PLAT	A	B	C
TRB 40x8	▭ 40x8	1250mm	350mm	140mm
TRB 35x10	▭ 35x10	1250mm	350mm	140mm

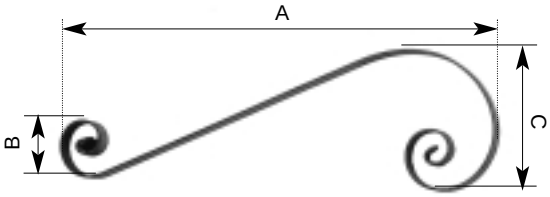

TRB

Art. Nr	PLAT	A	B	C
TRB 25x5	▭ 25x5	780mm	105mm	250mm

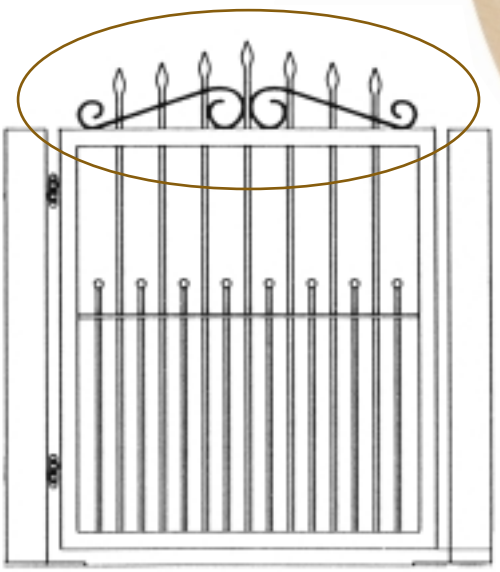

RINGEN - CERCLES

Warm gesmede ronde ringen. Niet gelast.
Cercles formés à chaud. Non soudés.

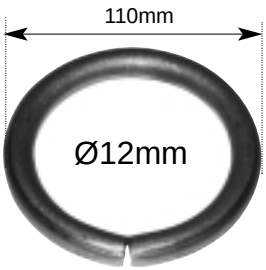

CRR1112

NIEUW
NOUVEAU

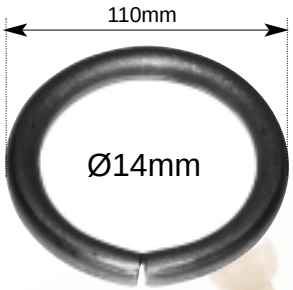

CRR1114

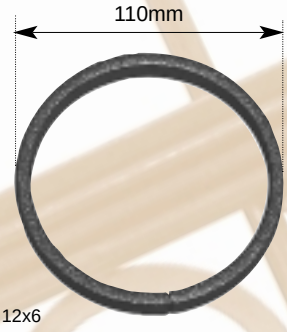

TT22520

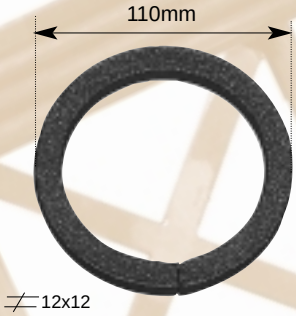

TT22510

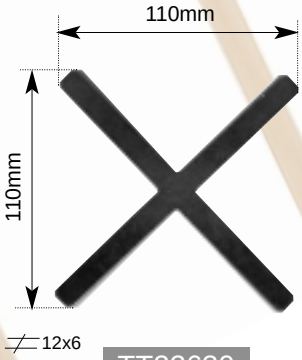

TT22630

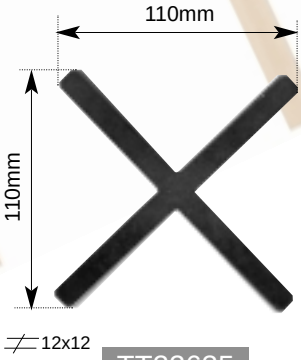

TT22635